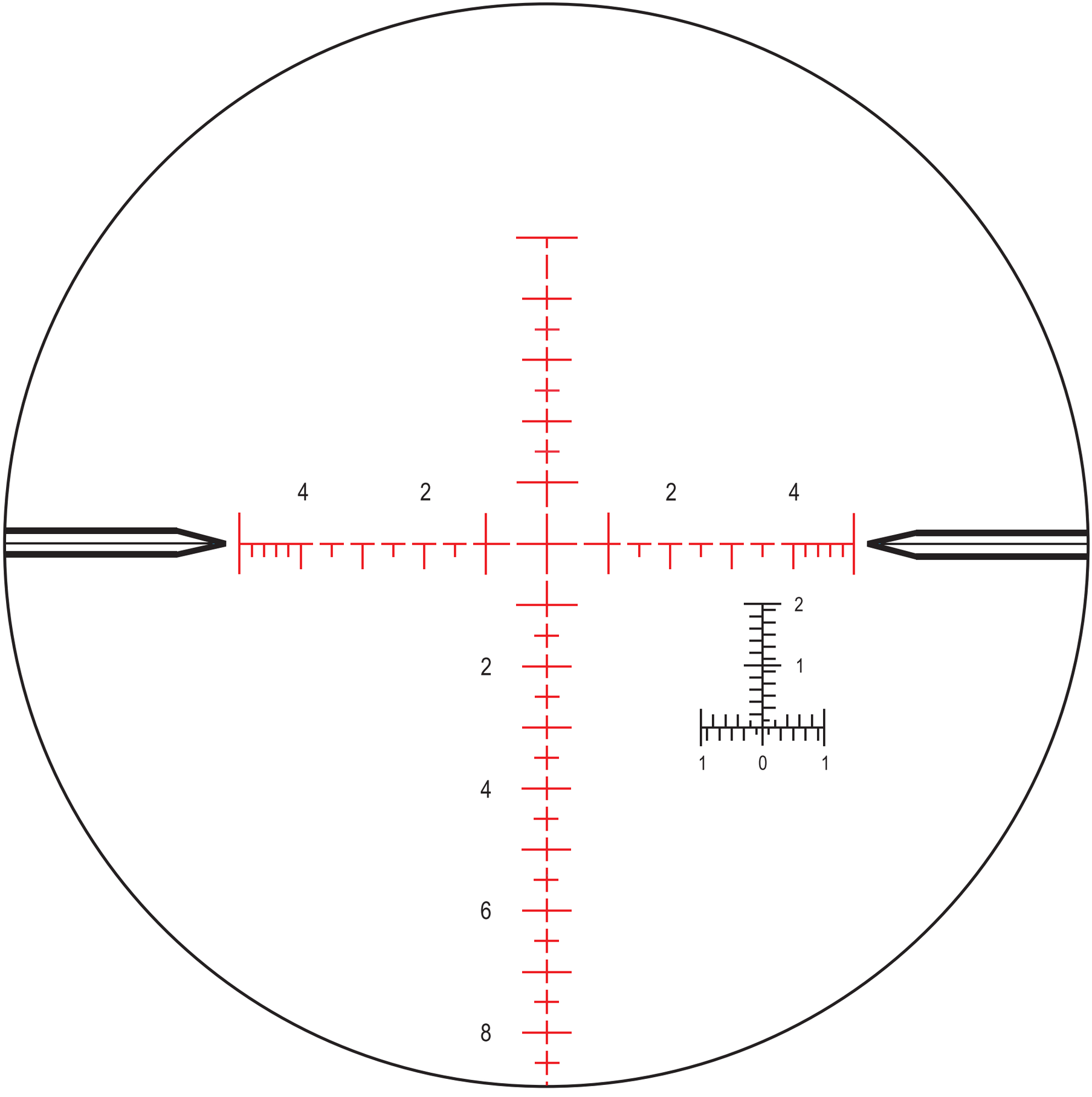
4
2
2
4
2
4
6
8
2
1
1
0
1